556.00.22.01.115

Ra 6,3 (√)

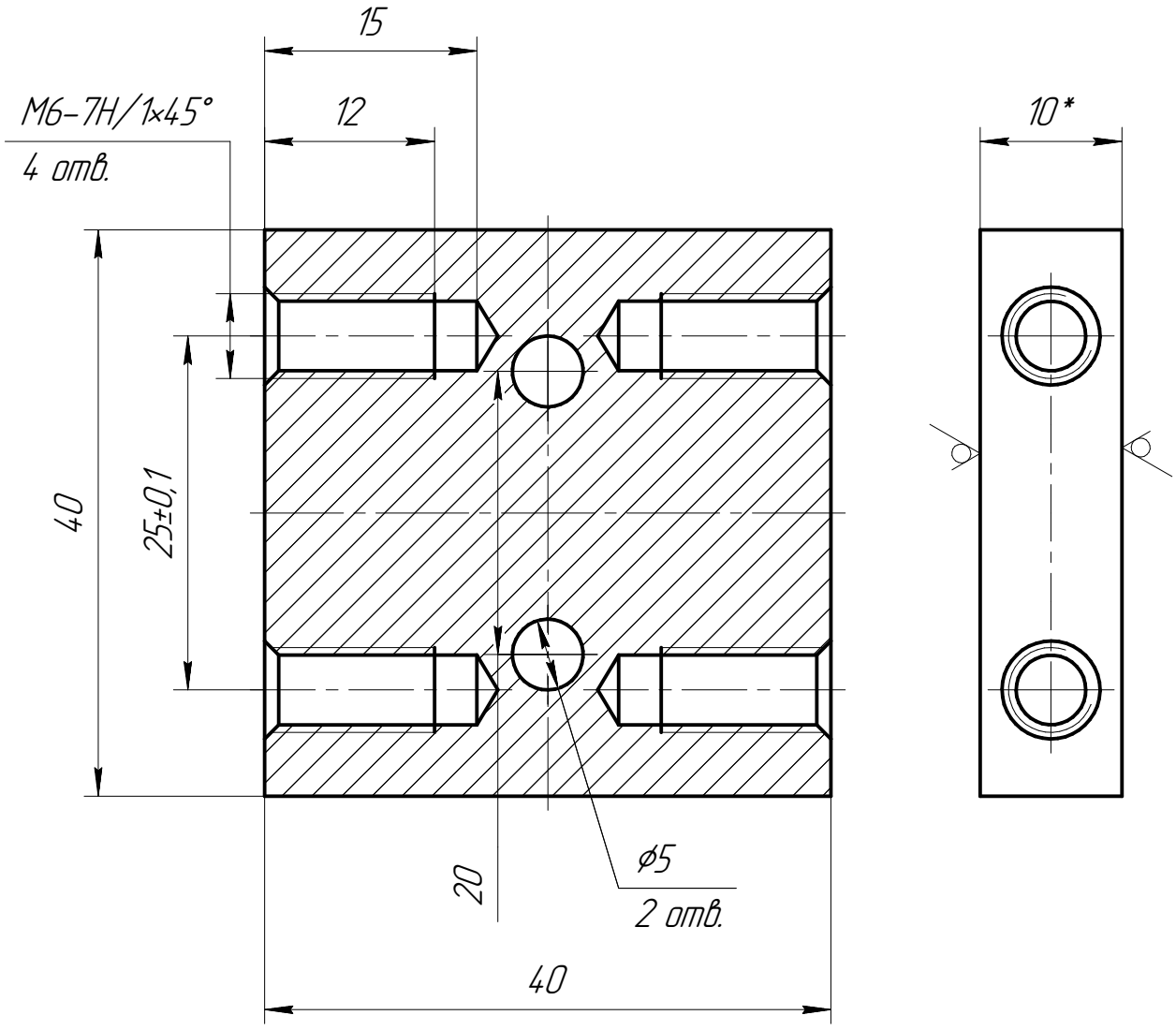

1. Общие допуски по ГОСТ 30893.1 : H12, h12, ±IT12/2.
2. Острые кромки притупить фаской 0,2..0,4x45°.
3. Покрытие: Ц9хр.

Изм.	Лист	№ докум.	Подп.	Дата
Разраб.		Захаров		
Пров.		Гелетей		
Т.контр.				
Н.контр.		Савельев		
Утв.		Фомин		

556.00.22.01.115

Проставка

Лит.	Масса	Масштаб
	0,11	2:1
Лист	Листов 1	

Лист Б-0-10 ГОСТ 19903-2015 / Ст3пс ГОСТ 14637-89

Перв. примен. 556.00.22.01.110

Справ. №

Подп. и дата

Инв. № дубл.

Взам. инв. №

Подп. и дата

Инв. № подл.

Копировал

Формат А4